DRUCKREGLER, TYP 424D
ENTSPRICHT DER NORM NACH EN12864 DIN 4811 F1
FÜR JEDE ART VON FLÜSSIGGAS:
PROPAN, BUTAN UND FLÜSSIGES ERDÖLGAS (LPG)

34-1-110-0446 rev.2

Der Druckregler wird durch den dafür vorgesehenen Eingangsanschluss direkt mit dem Flaschenventil verbunden. In Bezug auf Installation und Prüfung wenden Sie sich an den Lieferanten auf der Grundlage der TRF (Technische Regeln Flüssiggas).

1) Technische Details
- Eingangsdruck: 0,3 -16 bar
- Ausgangsdruck: 50 mbar (wie auf dem Schild angegeben)
- Eingangsanschluss (1): KLF (W 21,8x1/14" LINKSGEWINDE Manuelle Schließung) oder W21,8x1/14" 55° Kombi
- Ausgangsanschluss (2): G1/4 LH-KN DIN 8542
- Mitteldruckanschluss für Tests (3)
- Sicherheitsvorrichtung gegen Überdruck (4)

2) Gebrauch und Installation
- Bei der Installation die vom auf dem Regler angeordneten Pfeil (5) angezeigte Gasausgaberichtung beachten.
- Die Dichtheit der Anschlüsse mit einem Schaum-Lecksucher überprüfen.
- Bei Installation außerhalb von Gebäuden den Regler vor Wind und schlechter Witterung schützen. Der Regler muss in jedem Fall vor Verunreinigungen (Schlamm, Öl, etc.) geschützt werden.
- Nachdem das auf dem Regler der Gasflasche angebrachte Anschlussstück gut festgezogen wurde, den Regler nicht mehr drehen, um einen etwaigen Gasaustritt aus dem Anschlussstück zu vermeiden.
- Bei längerer Deaktivierung der Anlage das Flaschenventil schließen und das Gerät öffnen.
- Nach zehn Jahren ab dem Datum auf dem Deckel (6) (Herstellungsjahr und monat) wird empfohlen, den Druckregler Mod. 424D auszutauschen.
- Der Regler wurde so entwickelt, dass der Ausgangsdruck bei jeglicher Störung niemals über 110mbar liegt.

3) Inbetriebnahme
- Die Geräteventile und danach den Regler schließen.
- Das Flaschenventil langsam öffnen.
- Die Dichtheit des Anschlusses mit einem Schaum-Lecksucher überprüfen und dabei sorgfältig Flammen vermeiden.
- Wenn keine Gaslecks festgestellt werden, kann das Gerät unter Beachtung der entsprechenden Bedienungsanleitung in Betrieb genommen werden.

4) Sicherheitsvorrichtung gegen Überdruck
Der Regler 424D ist mit einer Anzeige ausgestattet, die im Falle von Ausgangsdrücken von über 80mbar eine klare optische Anzeige ermöglicht. Sollten obige Bedingungen vorliegen, erscheint eine rote Nadel. Diese Anzeige ist bei Ausgangsdrücken zwischen 80 und 110mbar sichtbar.

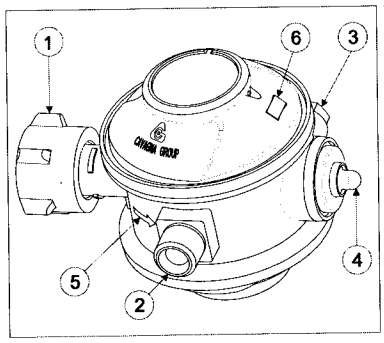

CAVAGNA GROUP
LPG & natural gas regulators division
Via Matteotti, 5 Viadana di Calvisano Brescia ITALY